Компания AHWI – Prinoth – Vegetation Management Machinery

Год основания : 1989
Штаб-квартира: Хердванген, Германия

AHWI – Prinoth – **Процесс Мульчирования**

Шаг 1

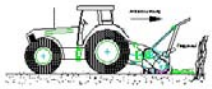

Заглубление до -12см,
В зависимости от модели

Шаг 2

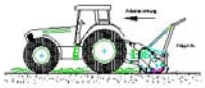

AHWI – Prinoth – **Корчевание и рыхление с помощью ротоватора**

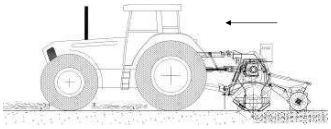

Заглубление до -50см,
зависит от модели

AHWI – Prinoth – Продуктная линейка, техника

Самоходные машины

Сброс биомассы

Навесные агрегаты: мульчеры, ротоваторы ...

AHWI – Prinoth – технология «**Мульчерование**»

Под **мульчированием** понимается механическое измельчение органических материалов посредством вращающихся инструментов, измельченный материал остается в виде покрывающего слоя на почве, либо собирается для последующего использования.

- Защищает почву от эрозии
- Предовращает испарение житкости из почвы
- Микроорганизмы получают оптиамльную почву для обитания
- За счет измельчение биомассы увеличиваеться обьем почвы
- Процесс компостирования ускрояеться за счет влажности под слоям мульчориавнной биомассы
- За счет слоя мульчированной биомассы балансируться зимой и летом температура в почве
- Мульчированный материал представляет собой способ удобрения
- Мульчированный материал повышает состав хумуса в почве

AHWI Prinoth – Самоходные машины – носители оборудования

RT200	RT400	RT800/RT500 Raptor
10 300 кг	20 650 кг	23 000/25 000 кг
0,4 кг/см.кв.	0,53 кг/см.кв.	0,45 кг/см.кв.
186 л.с.	405 л.с.	500/630 л.с.
От 20 л/час	От 35 л/час	От 40/50 л/час
M500/RF700/S700	UZM700/H600/RF1000	UZM700/M900

AHWI – Prinoth – **Навесные агрегаты**

- Мехические навесные мульчеры, ротоваторы, измельчители пней
  - Мульчеры - от 80 л.с. – 630 л.с

Модель	Класс мощности	Раб. Ширина (мм)	Вес (кг)	Количество ножей HDT
M450	80 - 140 Л.С	1.800	1.350	42
M500	100 - 180 Л.С	1.800	1.750	42
	100 - 180 Л.С	2.000	1.900	48
	100 - 180 Л.С	2.300	2.000	54
FM600Profi	140 - 180 Л.С	2.000	2.870	48
		2.300	3.030	54
UZM580	180 - 300 Л.С	2.300	3.500	54
M700	240 - 550 Л.С	2.300	4.620	56
M900	500-630 Л.С.	2300	5500	82

B Technology Leadership 3. Mulcher

776 M 700

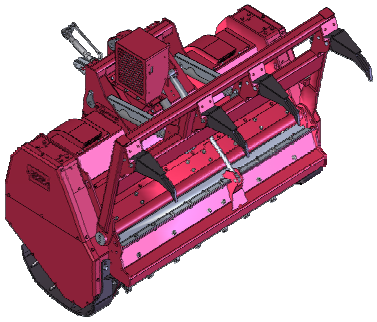

8

B Technology Leadership 3. Mulcher

776 M 700

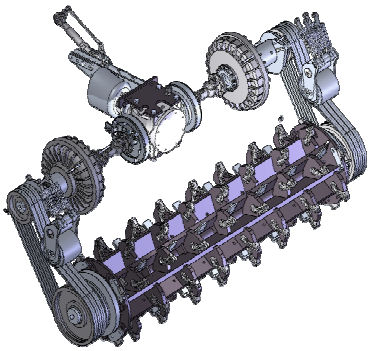

9

B Technology Leadership 3. Mulcher

776 M 700

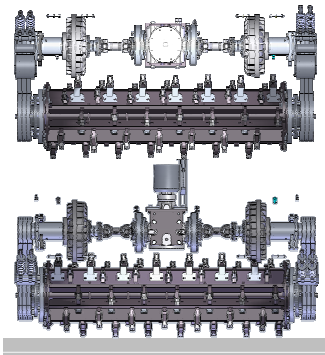

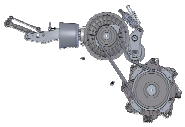

10

AHWI – Prinoth – **Концепт ротора**

Ротор HDT

Резцы HDT

AHWI – Prinoth – **Объекты и Производительность**

Уборка захламленности

Производительность:
От до 0,3 Га/час

Корневище:
ø > 50 см.

Высота:
> 50 см.

Уборка захламленности: территория после мульчерной обработки

Структура Себестоимости работ по уборке захламленности

Расчёт прямых затрат на производство работ по удалению древесной растительности.

Исходные данные:

Средняя производительность РТ400	2 500,00
Средняя продолжительность рабочего времени в день, (Час):	8,00
Расход топлива (л/час):	38,00
Цена топлива: (руб/литр)	33,00
Часовая тарифная ставка оператора (руб "на руки"):	300,00
Площадь усредненного участка, Га	100,00
Усреднённое растояние до места работ, км	300,00
Стоимость перевозки руб/км	150,00

Расчётные данные на 1 Га:
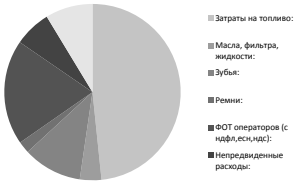
Необходимо моточасов:	4,00
Затраты на топливо:	5 016,00
Масла, фильтра, жидкости:	409,33
Зубья:	1 123,20
Ремни:	225,00
ФОТ операторов (с ндфл,есн,ндс):	1 998,74
Непредвиденные расходы:	700,00
Затраты на перевозку техники	900,00
Итого прямых затрат (руб):	**10 376,28**